# GRAF CELOSKLENĚNÉ DVEŘE

GRAF 1

GRAF 4500,-

## KONSTRUKCE

- tvrzené matné sklo o tloušťce 8 mm
- mléčné sklo s černě malovanými nebo pískovanými vzory
- možnost volby matné (A-avers) a hladké (R-revers) strany

## RÁMOVÁ A OBLOŽKOVÁ ZÁRUBEŇ

- na výběr jsou zárubně ve všech nabízených dekorech za ceny standardních zárubní

**POZOR:**
Uvedená grafika modelu GRAF se týká pouze křídla v šířce 80. U ostatních šířek se mohou vyskytnout malé rozdíly v proporcích grafiky. Při objednání uveďte pantovou stranu, jestli je matná (A) nebo hladká (R).
Dveře GRAF lze objednat pouze včetně kování.

## PŘÍSLUŠENSTVÍ ZA PŘÍPLATEK

| | |
|---|---|
| šířka křídla „90" | **600,-** |
| ventilační podříznutí | **400,-** |
| kování | **cena– viz následující stránky** |

## DOSTUPNÉ ŠÍŘKY KŘÍDEL

60 | 70 | 80 | 90

ODSTÍNY ZÁRUBNÍ PRO DVEŘE GRAF:

# ZÁRUBNĚ

ERKADO

## ZÁRUBNĚ PRO DVOUKŘÍDLÉ DVEŘE

### RÁMOVÁ ZÁRUBEŇ PRO DVOUKŘÍDLÉ DVEŘE

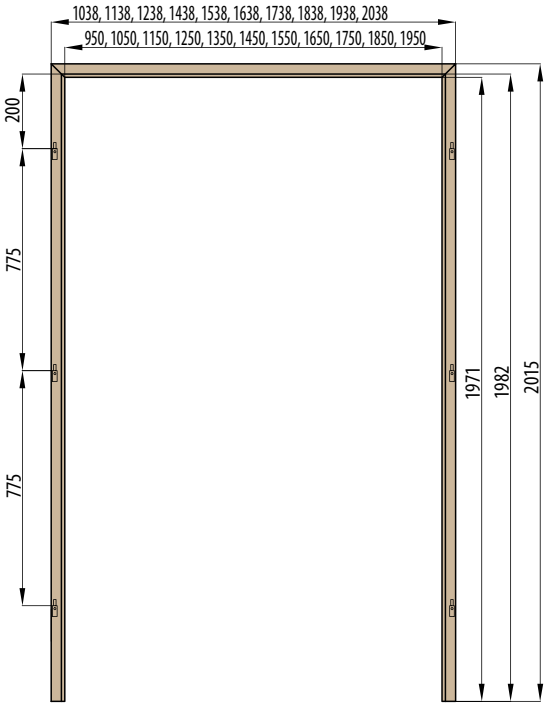


### OBLOŽKOVÁ ZÁRUBEŇ PRO DVOUKŘÍDLÉ DVEŘE
krycí lišta 6 cm / 8 cm

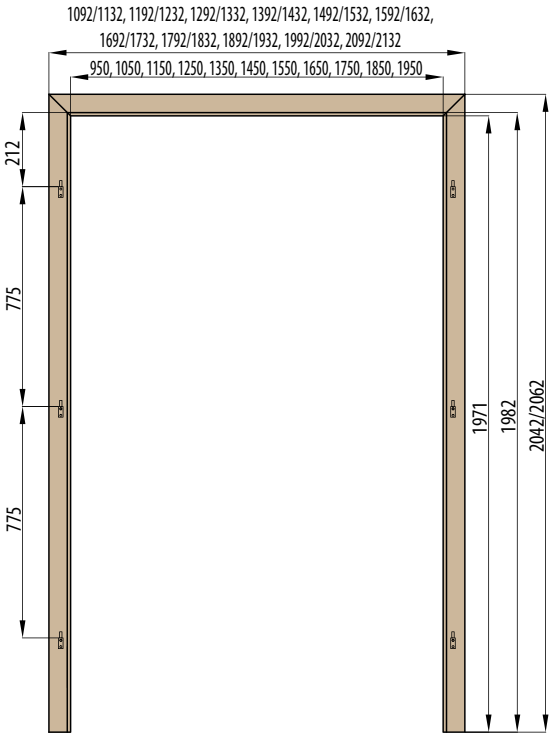


## ZÁRUBNĚ PRO CELOSKLENĚNÉ DVEŘE

### RÁMOVÁ ZÁRUBEŇ PRO CELOSKLENĚNÉ DVEŘE

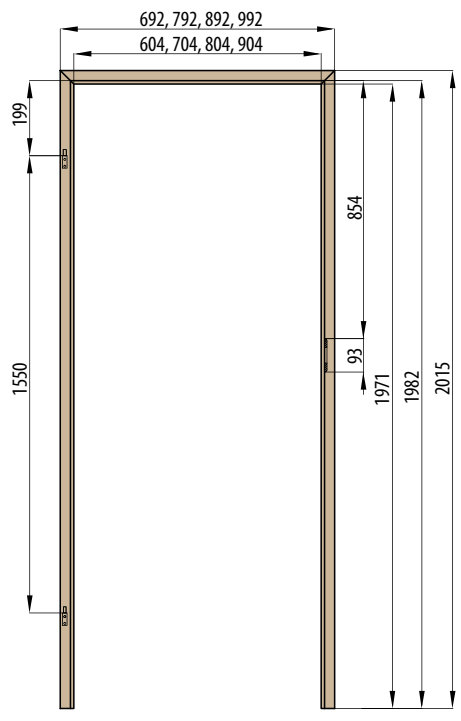


### OBLOŽKOVÁ ZÁRUBEŇ PRO CELOSKLENĚNÉ DVEŘE
krycí lišta 6 cm / 8 cm

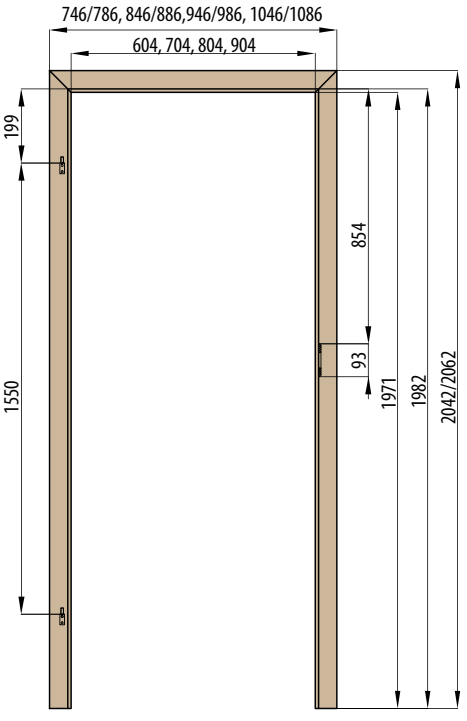


- Ostění pro rozšíření tloušťky zárubní

- Krycí lišta standardní do obložkové zárubně, pero 20

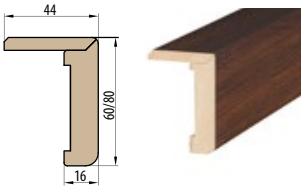


- Krycí lišta s prodlouženým perem o 2 cm do obložkové zárubně, pero 40

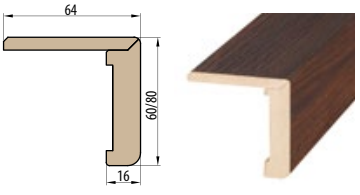

# RÁMOVÉ ZÁRUBNĚ
## PRO FALCOVÉ (STANDARDNÍ) DVEŘE

| POVRCH | Cena |
|---|---|
| FINISH, LAK | **950,-** |
| 3D GREKO | **1050,-** |
| PREMIUM, PŘÍČNÝ 3D GREKO | **1250,-** |
| CPL 0,2 | **1500,-** |
| BÍLÉ LAKOVANÉ | **2500,-** |

### NÁKRES RÁMOVÉ ZÁRUBNĚ

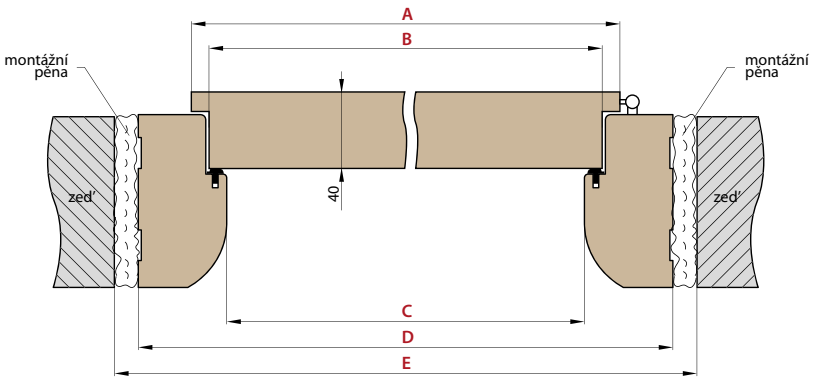


| ŠÍŘKA | A | B | C | D | E |
|---|---|---|---|---|---|
| „60" | 644 | 618 | 604 | 692 | 722 |
| „70" | 744 | 718 | 704 | 792 | 822 |
| „80" | 844 | 818 | 804 | 892 | 922 |
| „90" | 944 | 918 | 904 | 992 | 1022 |
| „100" | 1044 | 1018 | 1004 | 1092 | 1122 |

### OBLÁ KRYCÍ LIŠTA

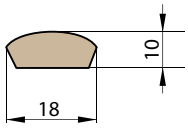


| POVRCH | Cena |
|---|---|
| FINISH, LAK | **100,-** |
| 3D GREKO | **110,-** |
| PREMIUM, PŘÍČNÝ 3D GREKO | **130,-** |
| CPL 0,2 | **300,-** |
| BÍLÉ LAKOVANÉ | **300,-** |

Pro rozměry 60-100= 2,5ks x 213,cm
pro rozměry 100-190= 3ks x 213cm

### PLOCHÁ KRYCÍ LIŠTA

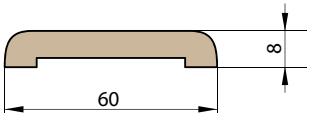


| POVRCH | Cena |
|---|---|
| FINISH, LAK | **200,-** |
| 3D GREKO | **230,-** |
| PREMIUM, PŘÍČNÝ 3D GREKO | **270,-** |
| CPL 0,2 | **450,-** |
| BÍLÉ LAKOVANÉ | **700,-** |

Pro rozměry 60-100= 2,5ks x 213,cm
pro rozměry 100-190= 3ks x 213cm

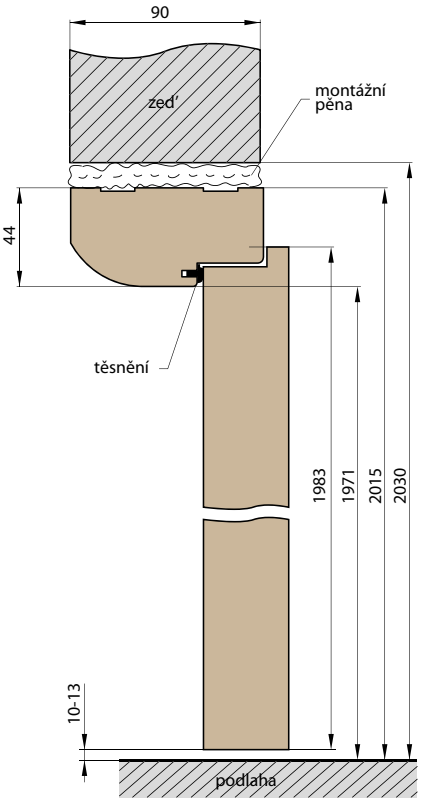


Příplatek **500,-** k ceně obložkové zárubně pro dveře HERSE

# OBLOŽKOVÉ ZÁRUBNĚ
## PRO FALCOVÉ (STANDARDNÍ) DVEŘE

OBLOŽKOVÁ ZÁRUBEŇ S ROZSAHEM NAD 280 mm

**Obložkové zárubně s rozsahem nad 280 mm se skládají ze dvou dílů**
**Obložkové zárubně s rozsahem nad 400 mm se skládají ze tří dílů**

### NÁKRES OBLOŽKOVÉ ZÁRUBNĚ
krycí lišta 6 cm / 8 cm

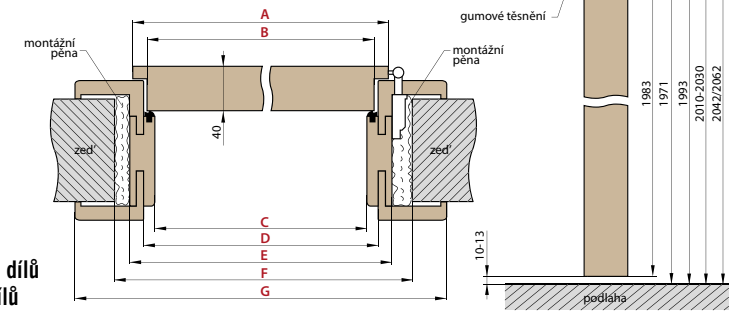


### ROZSAH REGULACE
krycí lišta 6 cm / 8 cm

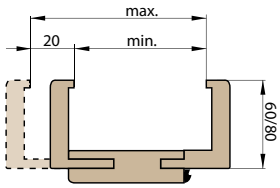


### SPOJENÍ KRYCÍ LIŠTY

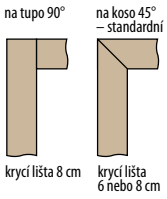


| ŠÍŘKA | A | B | C | D | E | F | G |
|---|---|---|---|---|---|---|---|
| „60" | 644 | 618 | 604 | 626 | 648 | 700±20 | 746*/ 786** |
| „70" | 744 | 718 | 704 | 726 | 748 | 800±20 | 846*/ 886** |
| „80" | 844 | 818 | 804 | 826 | 848 | 900±20 | 946*/ 986** |
| „90" | 944 | 918 | 904 | 926 | 948 | 1000±20 | 1046*/ 1086** |
| „100" | 1044 | 1018 | 1004 | 1026 | 1048 | 1100±20 | 1146*/ 1186** |

**krycí lišta 6 cm / 8 cm

| | Rozsah regulace min.- max. (mm) | OBLOŽKOVÉ ZÁRUBNĚ DLE POVRCHŮ | | | | |
|---|---|---|---|---|---|---|
| | | FINISH, LAK | 3D GREKO | CPL LAMINÁT, PREMIUM, PŘÍČNÝ 3D GREKO | CPL 0,2 | BÍLÉ LAKOVANÉ Bílá titanová UV (RAL 9003) |
| 1 díl | 65-70 | 2100,- | 2200,- | 2350,- | 2650,- | 3800,- |
| | 70-80 | 2100,- | 2200,- | 2350,- | 2650,- | 3800,- |
| | 80-100 | 1800,- | 1900,- | 2050,- | 2350,- | 3500,- |
| | 100-120 | 1850,- | 1950,- | 2100,- | 2400,- | 3650,- |
| | 120-140 | 1900,- | 2000,- | 2150,- | 3450,- | 3800,- |
| | 140-160 | 2000,- | 2100,- | 2250,- | 3550,- | 3950,- |
| | 160-180 | 2100,- | 2200,- | 2350,- | 2650,- | 4050,- |
| | 180-200 | 2150,- | 2250,- | 2400,- | 2700,- | 4200,- |
| | 200-220 | 2250,- | 2350,- | 2500,- | 2800,- | 4350,- |
| | 220-240 | 2300,- | 2400,- | 2550,- | 2850,- | 4500,- |
| | 240-260 | 2400,- | 2500,- | 2650,- | 2950,- | 4650,- |
| | 260-280 | 2450,- | 2550,- | 2700,- | 3000,- | 4800,- |
| | 260-300 | 2550,- | 2650,- | 2800,- | 3100,- | 4900,- |
| 2 díly | 280-300 | 2550,- | 2650,- | 2800,- | 3100,- | 4900,- |
| | 300-320 | 2600,- | 2700,- | 2850,- | 3150,- | 5100,- |
| | 320-340 | 2650,- | 2750,- | 2900,- | 3200,- | 5250,- |
| | 340-360 | 2950,- | 3050,- | 3200,- | 3500,- | 5450,- |
| | 360-380 | 3050,- | 3150,- | 3300,- | 3600,- | 5550,- |
| | 380-400 | 3150,- | 3250,- | 3400,- | 3700,- | 5750,- |
| 3 díly | 400-420 | 3250,- | 3350,- | 3500,- | 3800,- | 5950,- |

- Spojení krycí lišty na tupo je možné pouze v případě 8 cm límce. Příplatek za toto provedení je **600,-** vč 8 cm límce
- Krycí lišta 8 cm, komplet= **150,-** není dostupná v odstínech LAK
- Cena obložkové a rámové zárubně pro dvoukřídlé dveře **+30%**.
- Krycí lišta: standardní (pero 20 mm) nebo s prodlouženým perem (pero 40 mm) pro obložkové zárubně v povrchu FINISH, GREKO, ST CPL a PREMIUM **800,-** v povrchu CPL 0,2 a UV LAK **1500,-** (cena zahrnuje sadu pro zárubeň dané šířky).
- Lze vyrobit zárubně pro atypickou tloušťku zdi od 420 mm. Zárubně se budou skládat z více dílů. Příplatek za každých 2 cm rozsahu je **200,-** – základem je cena zárubně 400-420 mm.
- Max. tloušťka zárubní je 500-520. V případě širší zárubní je třeba objednat ostění 120 mm
- Ceny zárubně typu tunel (slepá) o šířce 60, 70, 80, 90, 100 jsou stejné jako ceny obložkové zárubně.
- Ceny zárubně typu tunel (slepá) o šířce 110, 120, 130, 140, 150, 160, 170, 180, 190 = **+30%**.
- Je možné podříznout zárubně dle vlastního požadavku až do 50 mm bez ztráty záruky.
- Ostění pro rozšíření tloušťky zárubní, 120 mm = **800,-** pro CPL 0,2 a UV LAK = **1500,-**
- Příplatek **500,-** k ceně obložkové zárubně pro dveře HERSE
- Protipožární úprava obložkové zárubně **2200,-**
- Elektrický otvírač **1500,-**